ООО «СКБ ТЕЛСИ»

Стойка
GC-0001P2

Паспорт

Версия 01/25

Москва
2025

1. Назначение

Стойка предназначена для установки на нее влагозащищенной проводной кнопки вызова (далее кнопка вызова) GC-0422M1 или абонентского устройства громкой связи GC-2001B2. Удобная форма и высота стойки позволяют инвалидам на креслах-колясках беспрепятственно пользоваться установленным на ней оборудованием. В соответствии с требованиями регламентирующих документов стойка оснащается тактильной табличкой MP-010Y4, обозначающей место установки кнопки вызова персонала по ГОСТ Р 52131-2019.

Стойка может быть установлена как на улице (например, на стоянках автотранспорта инвалидов, в зонах отдыха, доступных для инвалидов, на прилегающей территории, у входов в здания, у пандусов), так и внутри здания.

Изделие предназначено для работы в составе оборудования систем вызова персонала «GetCall PG-36M».

В случае необходимости на стойке может быть размещено иное оборудование, например, считыватели системы доступа, домофоны, радиокнопки вызова.

2. Общие указания

Раздел 11 заполняется предприятием изготовителем, раздел 12 – организацией-продавцом.

3. Технические характеристики

Диапазон рабочих температур, ºС	от -40 до +45
Габаритные размеры, мм	160x101x22
- общая высота	1430,8
- труба в сборе	1285x51
- основание	200x3
- пластина	304x165
Вес, кг	4
Срок службы, не менее	5 лет

4. Внешний вид и описание

На рис.1 и 2 приведен внешний вид стойки.

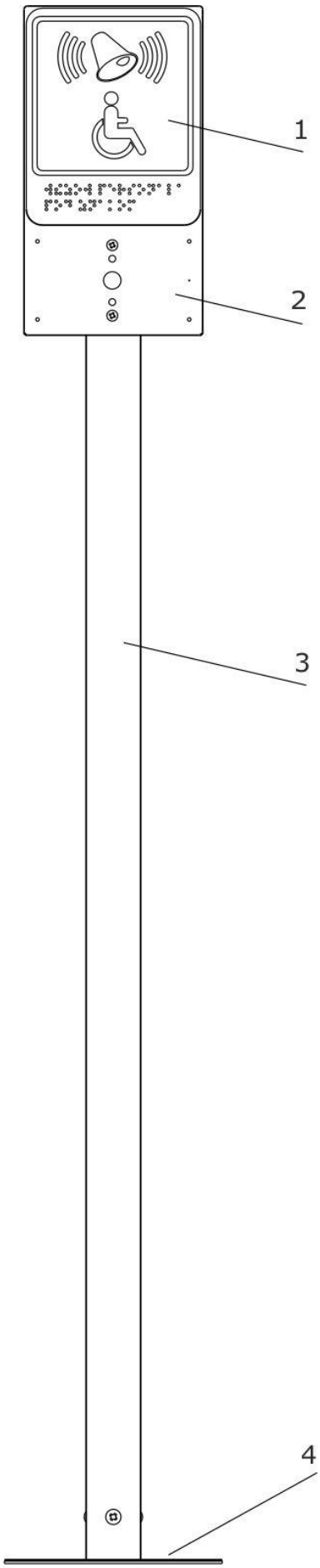

Рисунок 1. Внешний вид стойки GC-0001P2

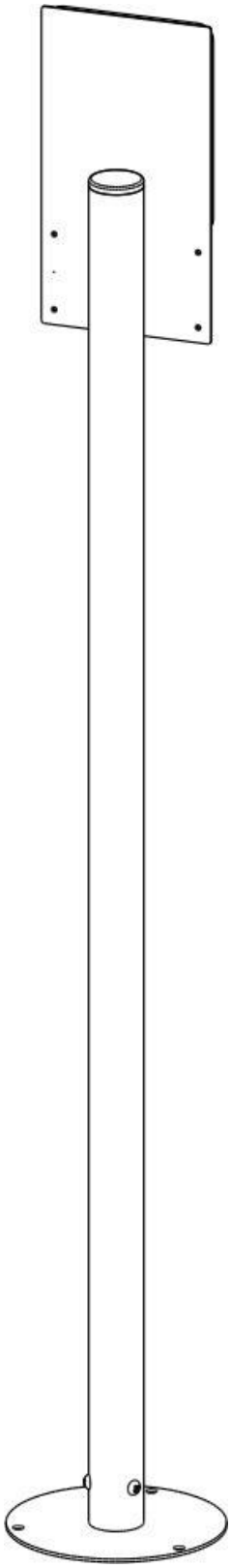

Рисунок 2. Внешний вид стойки GC-0001P2

Составные части стойки:
1 - тактильная табличка MP-010Y4
2 - пластина
3 – труба
4 – основание
Труба выполнена из нержавеющей стали 2 мм.

Пластина выполнена из конструкционной стали 2 мм и окрашена в красный цвет порошковой эмалью.

На пластине закреплена тактильная табличка MP-010Y4.

Пластина с тактильной табличкой MP-010Y4 крепится к трубе.

Под тактильной табличкой MP-010Y4 монтируется кнопка вызова GC-0422M1 или абонентское устройство громкой связи GC-2001B2.

5. Монтаж

Стойка может монтироваться как на черновое основание, до установки финишного покрытия (плитки, асфальта и т.д.), так и на уже смонтированное покрытие. Ввод проводов осуществляется со стороны пола через центральное отверстие в основании.

Монтаж стойки осуществляется в следующем порядке:

1. Установить основание на нужное место с помощью 3-х анкерных болтов М10 через 3 монтажные отверстия, предварительно пропустив провода линии связи через центральное отверстие (см. рис.3).

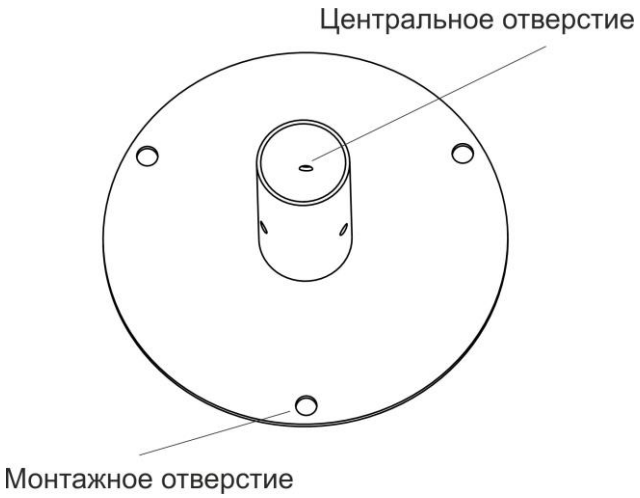

Рисунок 3. Монтажные отверстия в основании

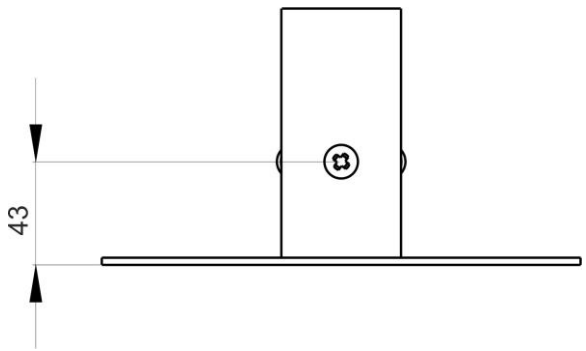

Рисунок 4. Установочные размеры основания

2. Соединить трубу с основанием с помощью 3-х винтов М6х12, входящих в комплект поставки, пропустив провода линии связи внутри трубы (см. рис.5).

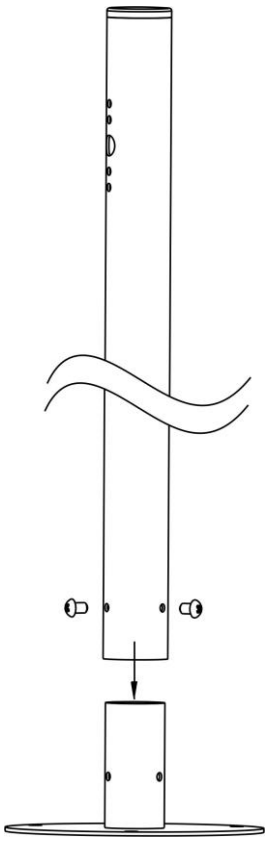

Рисунок 5. Соединение трубы с основанием

3. Вывести пропущенные провода линии связи в гофрированном рукаве через отверстие в трубе (**рис.6, поз.1**).

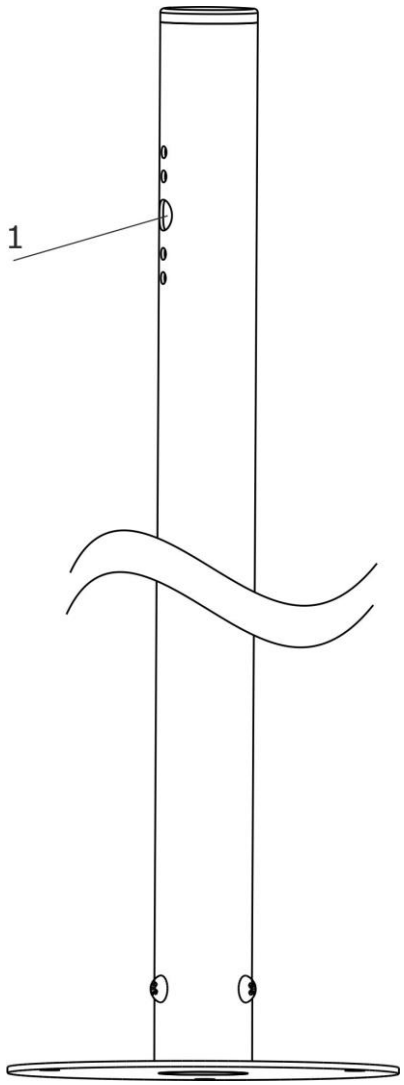

Рисунок 6. Вывод проводов из трубы

4. Закрепить пластину на трубе с помощью 2-х винтов М6х12, входящих в комплект поставки, пропустив провода линии связи через монтажное отверстие в пластине (**рис.7, поз.1**).

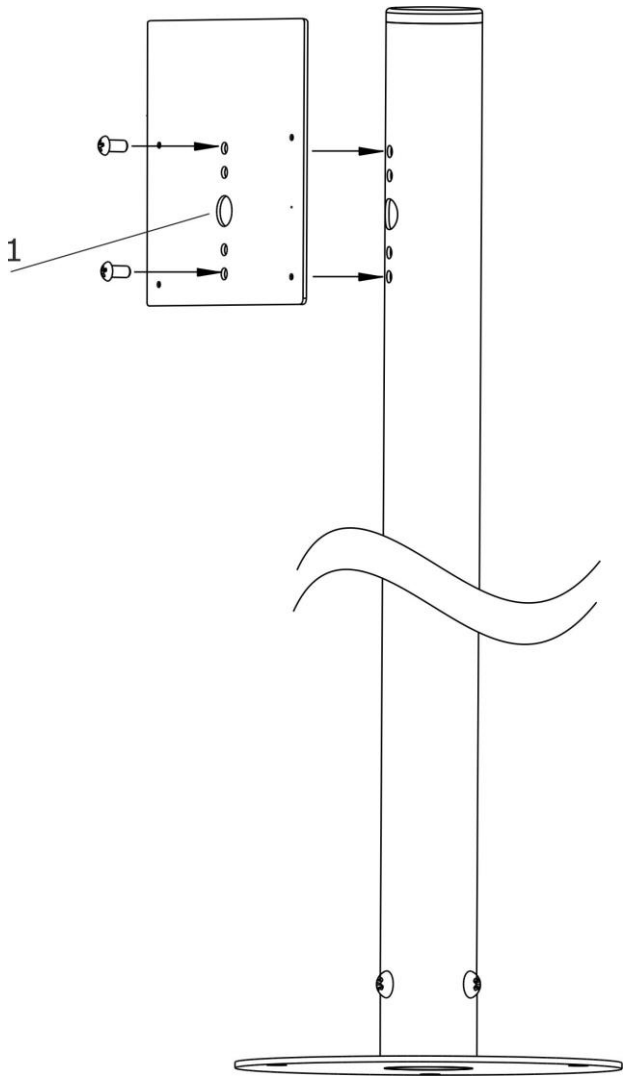

Рисунок 7. Крепление пластины к трубе

5. Установить на основание оконечное устройство: кнопку вызова, переговорное устройство и т.д.

6. Комплект поставки

В состав комплекта поставки входят:

- труба с основанием	1 шт.
- пластина	1 шт.
- тактильная табличка MP-010Y4	1 шт.
- винт M6x12	5 шт.
- паспорт	1 шт.
- упаковка	1 шт.

7. Условия установки и эксплуатации

Стойка GC-0001P2 предназначена для эксплуатации в круглосуточном режиме при температуре воздуха от -40° до +45°С и влажности не более 80%.

Установка должна производиться силами специализированных монтажных организаций.

Срок службы изделия не менее 5 лет.

8. Правила хранения

Изделие должно храниться в штатной упаковке в помещении при температуре от -40°С до +45°С и относительной влажности до 80%.

9. Транспортирование

Изделие в упакованном виде может транспортироваться автомобильным, железнодорожным и воздушным (в отапливаемом отсеке) транспортом.

10. Гарантийные обязательства

Гарантийный срок эксплуатации изделия - 5 лет со дня продажи. Изготовитель обязуется в течение гарантийного срока безвозмездно производить устранение дефектов, произошедших по вине Изготовителя.

Изготовитель оставляет за собой право вносить изменения в название и/или конструкцию изделия, не ухудшая при этом функциональные характеристики изделия.

В случае отказа в работе изделия в период гарантийного срока по вине Изготовителя, необходимо составить технически обоснованный акт об отказе и вместе с изделием отправить в адрес Изготовителя для анализа, принятия мер в производстве и ремонта изделия. Срок ремонта в случае отсутствия указанного акта увеличивается на время диагностики отказа.

Изготовитель не несет ответственности по обязательствам торгующих организаций и не обеспечивает доставку отказавшего изделия.

Адрес предприятия, осуществляющего гарантийный и послегарантийный ремонт:
117105, г. Москва, Варшавское шоссе, дом 25А строение 1, офис № 112Г,
телефон: (495) 120-48-88, e-mail: info@telsi.ru, www.telsi.ru, ООО «СКБ ТЕЛСИ».

11. Свидетельство о приемке

Стойка GC-0001P2 соответствует действующим на предприятии-изготовителе техническим условиям, удовлетворяет требованиям системы качества и признана годной к эксплуатации.

Дата выпуска _____

12. Сведения о продаже

Дата продажи _____

Отметка продавца _____

ООО «СКБ ТЕЛСИ»

СИСТЕМЫ СВЯЗИ И БЕЗОПАСНОСТИ

- Директорская, диспетчерская связь
- Офисные АТС
- Селекторы
- Переговорные устройства
- Системы палатной сигнализации и связи для больниц
- Озвучивание конференц-залов
- Системы громкого оповещения и трансляции
- Системы записи переговоров
- Системы контроля доступа
- Компоненты систем видеонаблюдения
- Аудио и видео домофоны
- Телефонные аппараты (в том числе без номеронабирателя)
- Факсы
- Источники бесперебойного питания
- Кроссовое оборудование
- Кабели, монтажные материалы
- Монтаж, сервис

Телефон: (495) 120-48-88
http://www.telsi.ru
e-mail: info@telsi.ru